Инструкция по монтажу гибкой кровли Katepal

1. Основание для кровли должно быть ровным, жестким и сухим. В качестве основания используются плиты OSB-3 (ОСП-3), влагостойкая фанера, шпунтованная или обрезная доска. Влажность материалов для основания должна соответствовать местным СНиП. Необходимо оставлять зазор в 2-3 мм между листами или досками для компенсации деформаций сплошной поверхности при колебаниях влажности и температуры. В случае если температура наружного воздуха при монтаже ниже, чем +5 0 С, то мягкую кровлю и другие комплектующие следует хранить в теплом помещении до момента монтажа. Допускается применение строительного фена при монтаже.

2. Убедитесь, что конструкция крыши достаточно хорошо вентилируема. Уделите внимание вытяжному отверстию, которое располагается у конька, а отверстие для притока воздуха, соответственно, в нижней части кровли. Также следует учесть расположение обрешетки и потолка помещения относительно друг друга

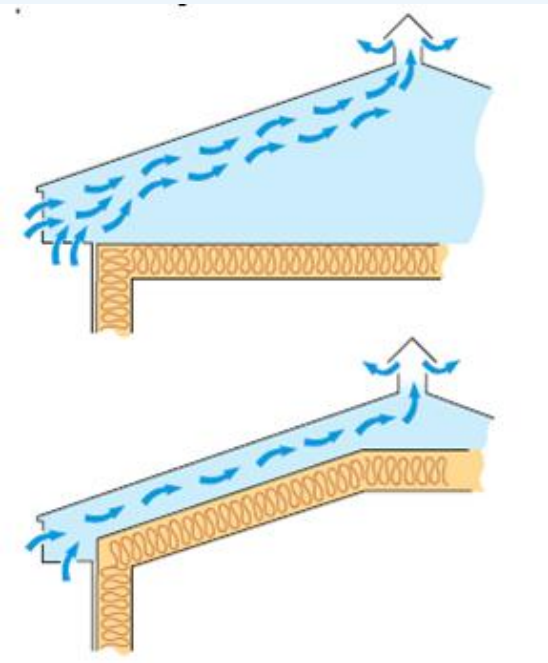

3. Если конструкция крыши имеет ендовы, то первоначально следует уложить в них рулонный подкладочный материал (ковер) KATEPAL K-EL, KATEPAL U-EL. Края фиксируются кровельными гвоздями с интервалом 20 см.

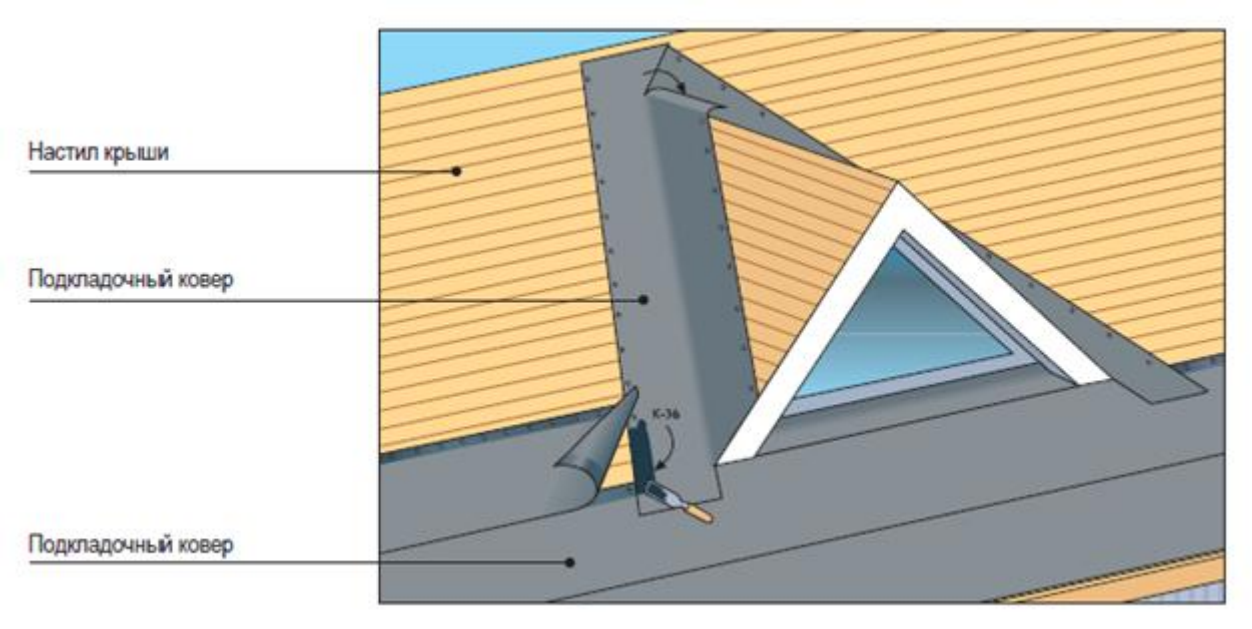

4. Затем подкладочный ковер укладывается по всей поверхности крыши. Инструкция по монтажу находится в рулоне с подкладочным ковром.

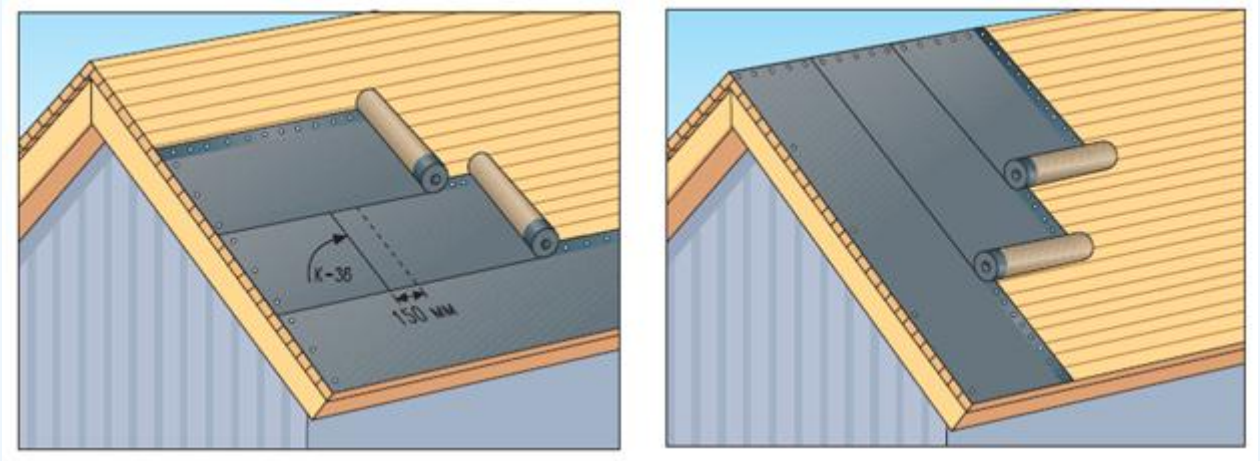

5. Уложите на карнизные и фронтонные свесы металлические планки. Закрепите их кровельными гвоздями зигзагообразно вдоль наружного края с интервалом 10 см. Планки следует укладывать друг на друга с нахлестом в 5 см, закрепляя место нахлеста 2-3 гвоздями сквозь обе планки. На рис. 11 показаны различные способы монтажа карнизных планок.

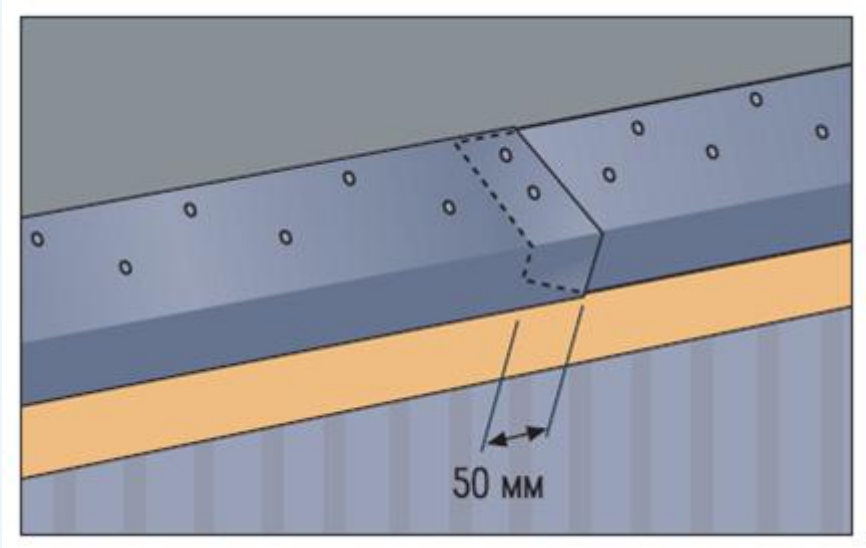

6. Далее в ендовы поверх подкладочного слоя уложите специальный ендовый ковер KATEPAL SUPER PINTARI, совпадающий по цвету с выбранной рядовой черепицей. Приклейте его по краям клеем KATEPAL K-36 и закрепите гвоздями с интервалом 10см

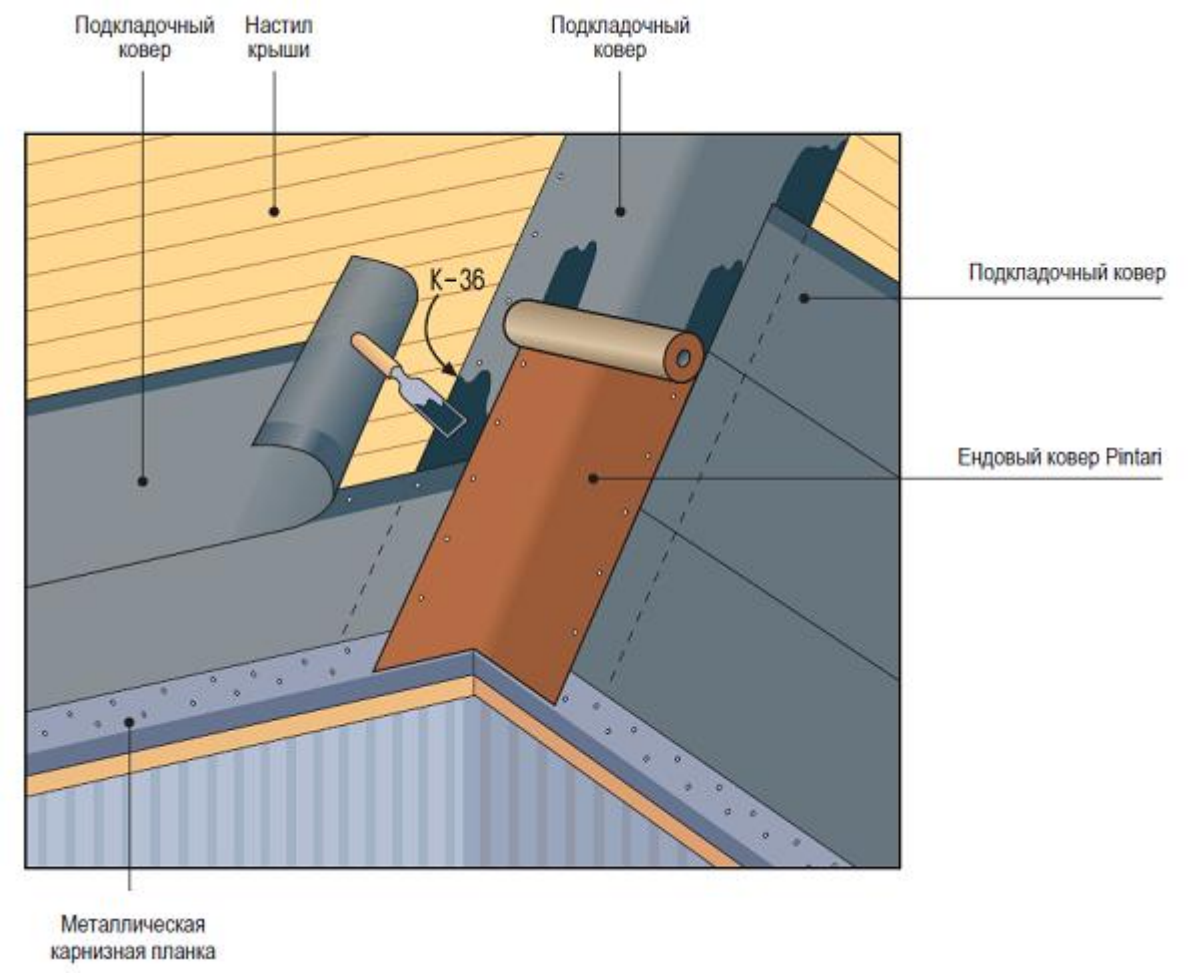

Затем переходите к укладке коньково-карнизной черепицы на карнизных свесах. Укладка черепицы производится поверх металлических планок. Удалите защитную пленку с обратной стороны гонта и приклейте его поверх металлической планки так, чтобы до края оставался примерно 1 см. Зафиксируйте гонт 4-мя гвоздями.

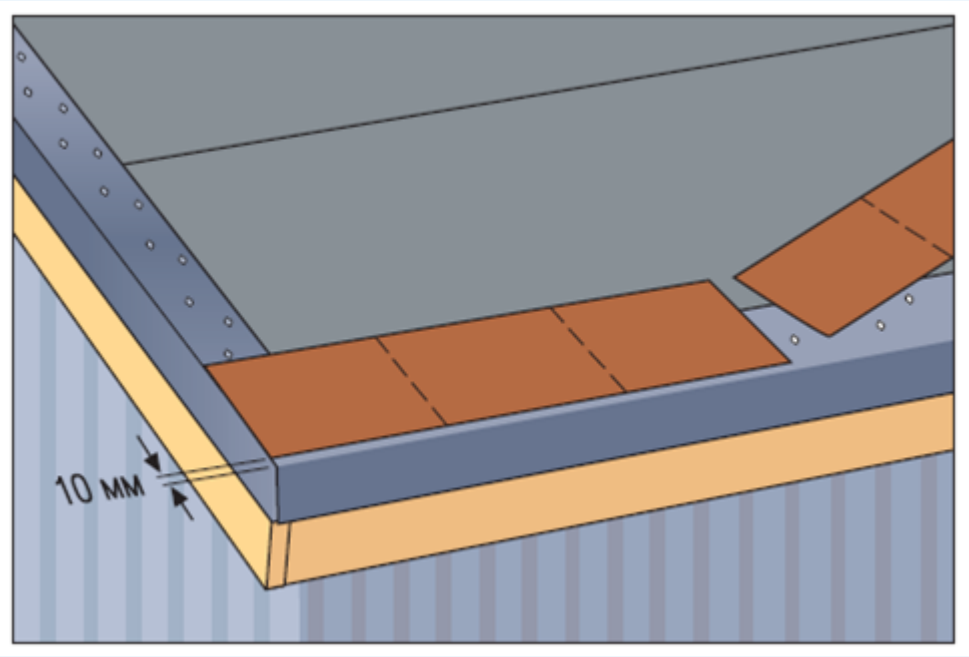

8. Во избежание цветовых отклонений используйте плитки из 4-5 беспорядочно выбранных упаковок! Не укладывайте на одной и той же поверхности кровли плитку, которая была произведена в различное время. Если этого нельзя избежать, цветовое различие должно проверяться непрерывно в процессе укладки. Начните монтаж

черепицы с середины карнизного свеса (7b) так, чтобы лепестки плиток закрывали места стыков (линию перфорации) карнизных плиток.

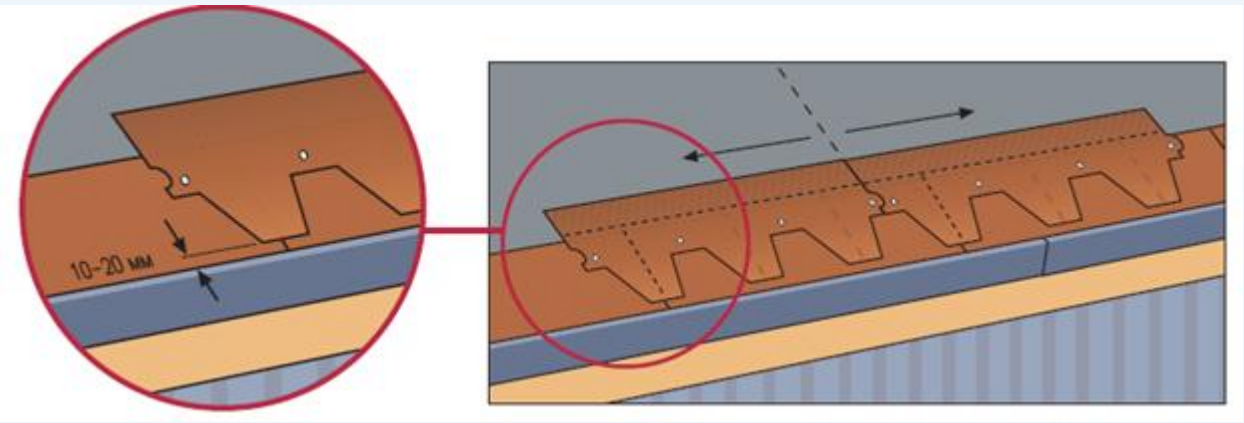

9. Следующие ряды монтируются так, чтобы сохранялась геометрия рисунка. Снимите защитную пленку с обратной стороны гонта (рис. 7а), отгибая от середины к себе. Закрепите каждый гонт на обрешетке 4-мя гвоздями на 3-5 см выше кромки. Перед началом крепления гвоздями обратите внимание на конфигурацию данной коллекции. Прибивать гвозди нужно так, чтобы шляпки гвоздей закрывались лепестками следующего ряда. ВНИМАНИЕ! Не крепите гвоздями нижний край гонта! На фронтонах плитку обрезают по краю и проклеивают на ширину не менее 10 см клеем KATEPAL K-36 (клей следует наносить на металлическую планку слоем не более 1мм толщиной).

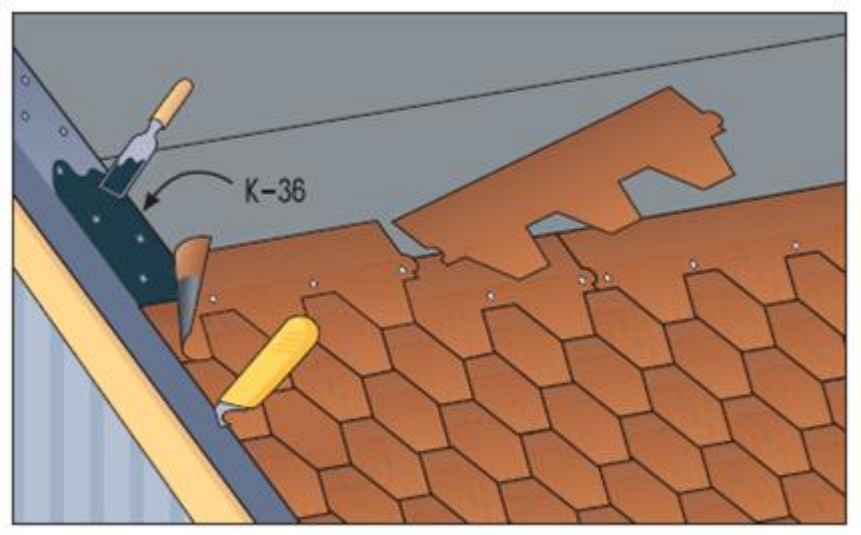

10. Продолжайте монтаж черепицы ряд за рядом, время от времени проверяйте параллельность рядов при помощи вспомогательной доски (рис. 8), либо можно использовать разметку маркерной шнуркой по линии швов. При укладке рядов придерживайтесь гребней-пазов соседних плиток. Уровень верхнего края может варьироваться.

11. В ендовах края гонтов следует уложить внахлест на ендовый ковер так, чтобы на дне ендовой оставалась открытой полоса ковра шириной 15 см. Подрежьте края плиток параллельно ендовой и приклейте их по всей площади перехлеста. При отрезании подкладывайте под плитку доску, чтобы не повредить нижний слой кровельного ковра!

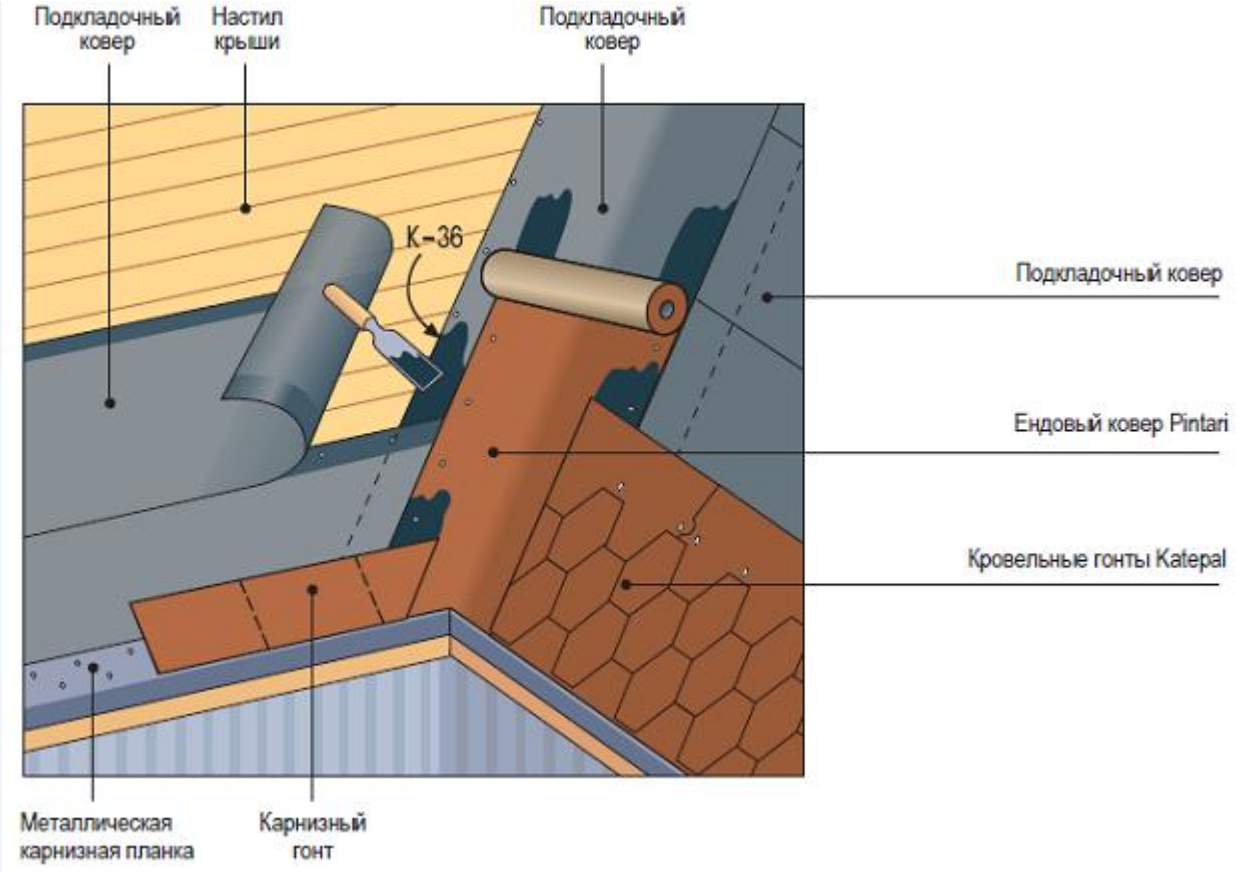

12. В случае монтажа фронтонной планки поверх рядовых гонтов рейки со скошенными углами, образующие бортик кровли, следует закрепить к обрешетке до монтажа подкладочного покрытия. Ковер нужно загнуть по краю обрешетки так, чтобы он выходил наружу на 1-1,5 см из-под обрешетки. Рядовая черепица должна быть смонтированы так, чтобы края гонтов следовали по кромке, не вылезая за ее край. Края гонтов должны быть приклеены к подкладочному ковру клеем KATEPAL K-36 вдоль линии отреза на ширину не менее 10 см. Следует быть осторожным с количеством используемого клея, в случае его избытка могут возникнуть подтеки битума. Не допускайте этого!

13. Для монтажа плитки возле дымоходов, вентиляционных труб, антенных выходов и т. п., к обрешетке гвоздями крепится треугольная рейка (плинтус) в углах между сплошным основанием и стеной трубы. По периметру труба оклеивается ковром KATEPAL SUPER PINTARI при помощи сплошного слоя клея К-36 таким образом, чтобы труба закрывалась полосой ковра не менее чем на 30 см с нахлестом краев как минимум 20 см (Инструкция по укладке нижних слоев находится на упаковке с подкладочным ковром). Закройте примыкание металлическим фартуком, зафиксируйте фартук механическим путем (дюбелем) и далее загерметизируйте швы между фартуком

и стеной трубы силиконовым герметиком для наружных работ. Примыкания к вертикальным стенам выполняются аналогичным образом. Продолжайте укладку черепицы за трубой так, чтобы гонты накладывались внахлест на ендовый ковер.

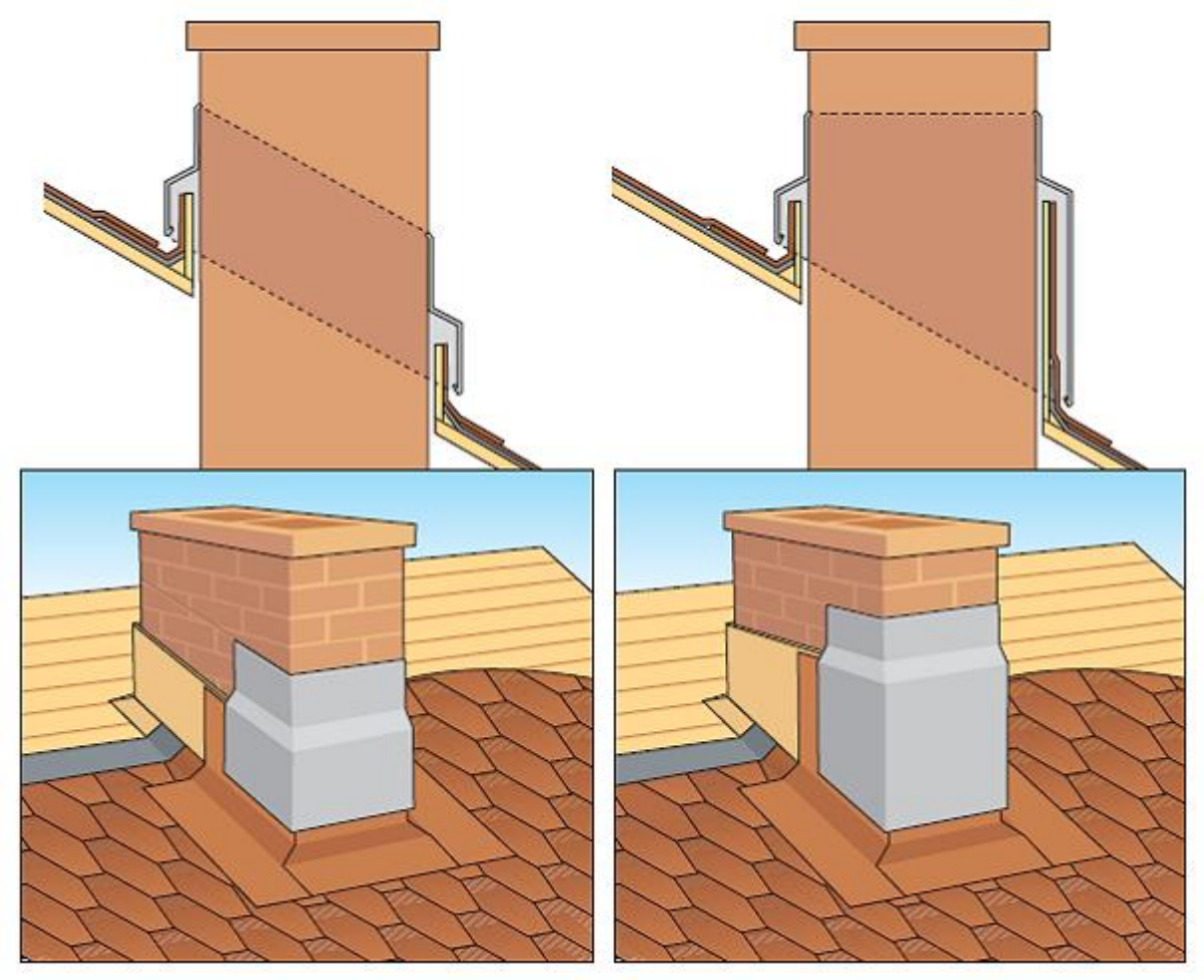

14. Небольшие проходки (вентиляционные трубы, кровельные дефлекторы, антенные выходы) лучше всего герметизировать при помощи специальных уплотнительных элементов. Приклейте и закрепите гвоздями уплотнитель к обрешетке, поверх уплотнителя монтируется рядовая черепица. Ее следует приклеивать к выступающей «юбке» уплотнительного элемента.

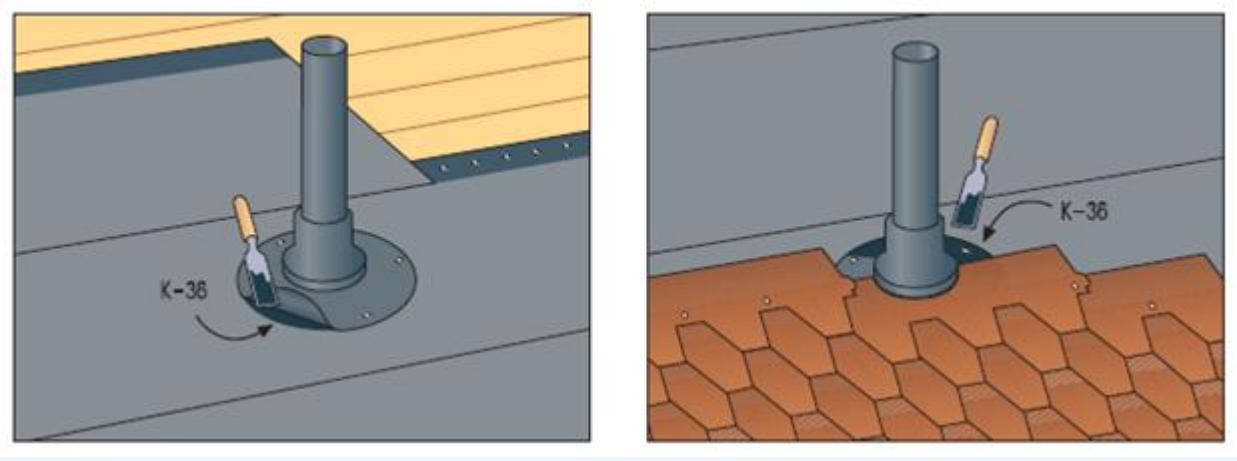

15. Для защиты коньков крыши применяется специальная коньково-карнизная черепица KATEPAL. Она имеет прямоугольную форму с клеевым слоем по всей площади черепицы и делится на 3 части по местам перфорации. Приклеивать плитки следует короткой стороной параллельно коньку, предварительно удалив защитную пленку.

После плитка фиксируется 4-мя гвоздями (по два с каждого ската) так, чтобы гвозди оказались под следующим лепестком, (плиткой) укладываемым с нахлестом 5 см.

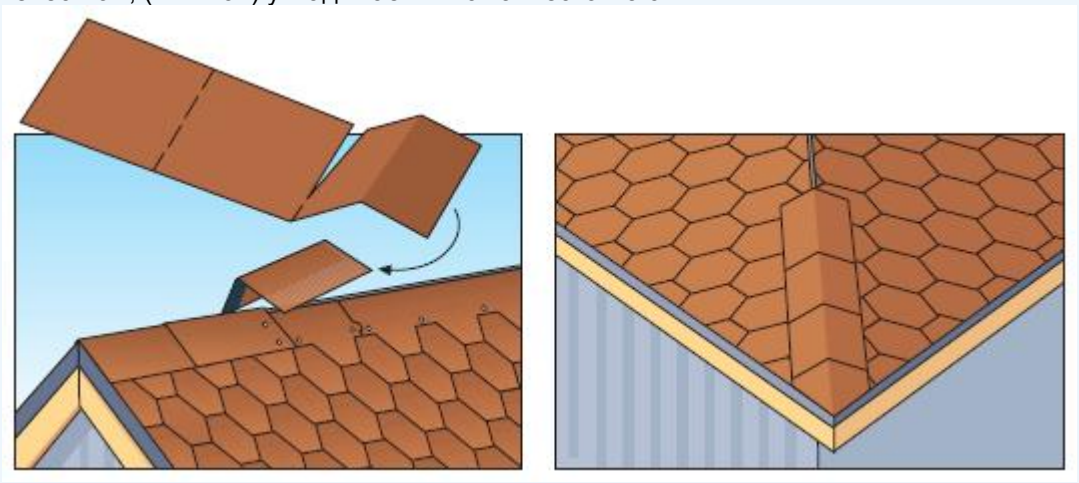

Ваша долгожданная кровля KATEPAL готова!